ATEN
Simply Better Connections™

2-Port Hybrid KVM Switch with Audio

CS52A

User Guide

© Copyright 2019 ATEN® International Co., Ltd.
ATEN and the ATEN logo are trademarks of ATEN International Co., Ltd. All rights reserved. All other trademarks are the property of their respective owners.

This product is RoHS compliant.

Part No. PAPE-1285-701G Printing Date: 05/2019

Online Registration

International:
http://support.aten.com

North America:
http://www.aten-usa.com/product_registration

Technical Phone Support

International:
886-2-86926959

North America:
1-888-999-ATEN **(ATEN TECH)**
1-732-356-1703 **(ATEN NJ)**

The following contains information that relates to China:

部件名称	有毒有害物质或元素					
	铅	汞	镉	六价铬	多溴联苯	多溴二苯醚
电器部件	●	○	○	○	○	○
机构部件	○	○	○	○	○	○

○：表示该有毒有害物质在该部件所有均质材料中的含量均在SJ/T 11363-2006规定的限量要求之下。
●：表示符合欧盟的豁免条款，但该有毒有害物质至少在该部件的某一均质材料中的含量超出SJ/T 11363-2006的限量要求。
×：表示该有毒有害物质至少在该部件的某一均质材料中的含量超出SJ/T 11363-2006的限量要求。

A Components

1. Port Selection Switch
2. Port 1 LED
3. Port 2 LED
4. Console Cable
5. KVM Cables
6. Remote Selection Switch Jack

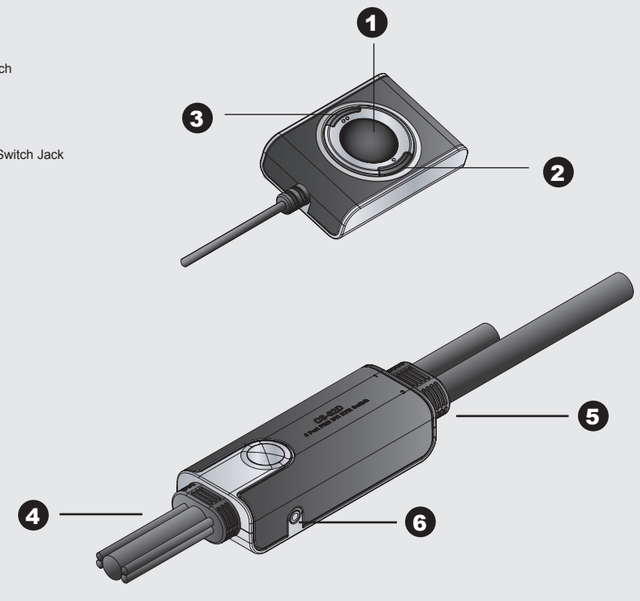

B CS52A Installation Diagram

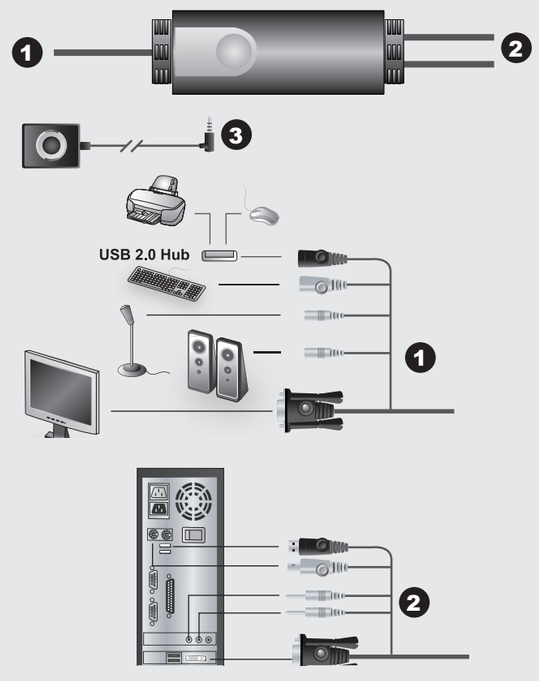

To prevent damage to your installation from power surges or static electricity, it is important that all connected devices are properly grounded.

Requirements

Console

- A VGA, SVGA, XGA, or MultiSync monitor capable of the highest resolution that you will be using on any computer in the installation
- A PS/2 style keyboard
- A USB style mouse
- Speakers and microphone (optional)

Computers

The following equipment must be installed on each computer that is to be connected to the system:
- A VGA video port
- A 6-pin mini-DIN (PS/2 style) keyboard port and a USB Type A port
- Speakers and microphone ports (optional)

Installation B

Make sure power to all computers being installed has been turned off !

1. Plug your keyboard, monitor, mouse, microphone, and speakers into the appropriate connectors at the end of the console cable. The ports are color coded and labeled with an identifying icon.
   Note: Plug the keyboard in before plugging in the mouse.
   Note: The mouse connector (black) is actually a USB 2.0 port, and can accept any USB compatible peripheral. You can even connect a hub to install multiple USB devices.This may require an additional power adapter.
2. Plug the keyboard, monitor, mouse, microphone, and speaker connectors of the KVM cables into their respective ports on the computers you are installing.
3. If you choose to use the Port Selection Switch, plug its cable into the port selection switch jack, located on the right side of the unit.
   Note: The switch can be operated with hotkeys alone, so connecting the port selection switch is optional.
4. Turn on the power to the computers.
   Note: By default the switch links to the first computer that is turned on.

Manual Port Selection

Press the port selection button to toggle the KVM and Audio focus between the two computers. The port's Port LED lights to indicate that its corresponding port has the focus.

Note: Do not switch ports while a USB device (printer, external drive, etc..) is in process. Switching ports will terminate the operation. For independent USB switching, please see the USB KVMP switches on our website.

Hotkey Port Selection

All hotkey port switches begin with tapping the Scroll Lock key twice. The tables below describe the actions that each hotkey operation performs.
Note: The default hotkey invocation key is the Scroll Lock key, but you can choose the Ctrl key instead.

Hotkey Summary Table

Hotkey	Action
[Scroll Lock] [Scroll Lock] [Enter]	Toggles the KVM and Audio focus between the two ports. Note: If the KVM and Audio focus are on different ports, only the KVM focus switches.
[Scroll Lock] [Scroll Lock] [k] [Enter]	Only toggles the KVM focus.
[Scroll Lock] [Scroll Lock] [s] [Enter]	Only toggles the audio focus.
[Scroll Lock] [Scroll Lock] [a] [Enter] [n]	Starts Auto Scan. The KVM focus cycles from port to port at n second intervals. Note: The n stands for the number of seconds that the focus dwells on a port before switching to the other one. Replace the n with a number between 1 and 4 when entering this hotkey combination. (See the table, below.)
[Scroll Lock] [Scroll Lock] [x] [Enter]	Toggles the hotkey invocation key between the [Scroll Lock] key and the [Ctrl] key.

Scan Interval Table

n	Secs.
1	3 secs.
2	5 secs. (default)
3	10 secs.
4	20 secs.

Troubleshooting

New Keyboard Functions Not Working?

You plugged in a new keyboard while the computers were running, so the operating system failed to initialize the new keyboard functions. Restart the computers so that the operating system can recognize the new functions.

Specifications

Function			Specification
Computer Connections			2
Port Selection			Hotkey, Pushbutton
Connectors	Console Ports	Keyboard	1 x 6-pin Mini-DIN Female (Purple)
		Video	1 x HDB-15 Female (Blue)
		Mouse	1 x USB Type A Female (Black)
		Speaker	1 x Mini Stereo Jack Female (Green)
		Microphone	1 x Mini Stereo Jack Female (Pink)
	KVM Ports	Keyboard	2 x 6-pin Mini-DIN Male (Purple)
		Video	2 x HDB-15 Male (Blue)
		Mouse	2 x USB Type A Male (Black)
		Speaker	2 x Mini Stereo plug Male (Green)
		Microphone	2 x Mini Stereo plug Male (Pink)
	Remote Switch		1 x Mini Stereo Jack
Switches	Port		1 x Pushbutton
LEDs	Selected		2 (Green)
Cable Length	Console		0.15m
	Computers		0.6m, 1.2m
Emulation	Keyboard		PS/2
Video			2048 x 1536 @ 75 Hz; DDC2B
Scan Interval			3, 5, 10, 20 Seconds
Environment	Operating Temp.		0 - 50˚C
	Storage Temp.		-20 - 60˚C
	Humidity		0 - 80% RH, Non-condensing
Physical Properties	Housing		Plastic
	Weight		0.41 kg
	Dimension (L x W x H)		8.45 x 3.40 x 2.13 cm

Composants A

1. Commutateur de sélection des ports
2. Voyant du port 1
3. Voyants du port 2
4. Câble console
5. Câbles KVM
6. Prise du commutateur de sélection des ports

Configuration système

Console

- Un moniteur VGA, SVGA, XGA ou Multisync prenant en charge la plus haute résolution à utiliser sur tout ordinateur dans l'installation.
- Un clavier PS/2
- Une souris USB
- Haut-parleurs et microphone (facultatifs)

Ordinateurs

Les composants suivants doivent être installés sur chaque ordinateur à connecter au système
- Un port vidéo VGA
- Un port clavier mini-DIN à 6 broches (PS/2) et un port USB de type A
- Ports pour haut-parleurs et microphone (facultatifs)

Installation B

! Assurez-vous que tous les ordinateurs à installer sont bien éteints.

1. Branchez le clavier, le moniteur, la souris, le microphone et les haut-parleurs sur leurs connecteurs respectifs situés à l'extrémité du câble console. Les ports sont identifiables par un codage couleur et une icône spécifique.
   Remarque : branchez le clavier avant de brancher la souris.
   Remarque : le connecteur de la souris (noir) est un port USB 2.0 prenant en charge tout périphérique USB compatible. Vous pouvez également connecter un concentrateur pour installer plusieurs périphériques USB.Un adaptateur secteur supplémentaire peut être nécessaire.
2. Branchez les connecteurs USB, vidéo, du microphone et des haut-parleurs des câbles KVM joints dans leurs ports respectifs sur les ordinateurs que vous installez.
3. Si vous souhaitez utiliser le commutateur de sélection des ports, branchez son câble sur la prise correspondante, située sur le côté droit de l'unité.
   Remarque : ce commutateur ne fonctionnant qu'avec des raccourcis clavier, la connexion du commutateur de sélection des ports est facultative.
4. Allumez les ordinateurs.
   Remarque : par défaut, le commutateur établit la connexion avec le premier ordinateur allumé.

Sélection manuelle de ports

Appuyez sur le commutateur de sélection des ports pour basculer les contrôles KVM et audio entre les deux ordinateurs. Le voyant du port s'allume pour indiquer le port sélectionné.
Remarque : ne changez pas de port lorsqu'un périphérique USB (imprimante, disque externe, etc.) est en cours de fonctionnement. Le changement de port interrompt automatiquement le processus en cours. Pour toute commutation USB indépendante, consultez les commutateurs KVMP USB disponibles sur notre site Web.

Sélection de ports à l'aide de raccourcis clavier

Pour sélectionner un port à l'aide de raccourcis clavier, vous devez dans un premier temps appuyer deux fois sur la touche Arrêt défil. Les tableaux ci-dessous décrivent les actions de chaque combinaison de touches de raccourci.
Remarque : par défaut, la touche d'activation des raccourcis clavier est la touche Arrêt défil, mais vous pouvez aussi utiliser la touche Ctrl à la place.

Tableau récapitulatif des raccourcis clavier

Raccourci	Action
[Arrêt défil] [Arrêt défil] [Entrée]	Bascule les contrôles KVM et audio entre les deux ports. Remarque : si les contrôles KVM et audio se trouvent sur des ports différents, seul le contrôle KVM est activé.
[Arrêt défil] [Arrêt défil] [k] [Entrée]	Seul le contrôle KVM est activé.
[Arrêt défil] [Arrêt défil] [s] [Entrée]	Seul le contrôle audio est activé.
[Arrêt défil] [Arrêt défil] [a] [Entrée] [n]	Démarre la recherche automatique. Le contrôle KVM passe d'un port à l'autre toutes les n secondes (en cycle). Remarque : la lettre n représente l'intervalle de temps (en secondes) avant le passage d'un port à l'autre. Remplacez la lettre n par un chiffre compris entre 1 et 4 lorsque vous appuyez sur une combinaison de touches de raccourci (voir le tableau ci-dessous).
[Arrêt défil] [Arrêt défil] [x] [Entrée]	Bascule la touche d'activation des raccourcis clavier entre [Arrêt défil] et [Ctrl].

Tableau des intervalles de recherche

n	Secondes
1	3 secondes
2	5 secondes (par défaut)
3	10 secondes
4	20 secondes

Résolution des problèmes

Les nouvelles fonctions du clavier ne fonctionnent pas?

Vous avez branché un nouveau clavier sans éteindre préalablement les ordinateurs, ce qui a empêché le système d'exploitation d'initialiser correctement les nouvelles fonctions du clavier. Redémarrez les ordinateurs de façon à ce que le système d'exploitation puisse reconnaître les nouvelles fonctions.

Spécifications

Fonction			Spécifications
Connexions de l'ordinateur			2
Sélection de ports			Raccourci clavier, bouton de commande
Connecteurs	Ports de console	Clavier	1 mini-DIN femelle à 6 broches (violet)
		Moniteur	1 HDB 15 broches Female (Bleu)
		Souris	1 connecteur USB femelle de type A (noir)
		Haut-parleurs	1 mini-connecteur stéréo femelle (vert)
		Microphone	1 mini-connecteur stéréo femelle (rose)
	Ports KVM	Clavier	2 mini-DIN mâles à 6 broches (violet)
		Moniteur	2 HDB 15 broches Male (Bleu)
		Souris	2 connecteurs USB mâles de type A (noir)
		Haut-parleurs	2 mini-connecteurs stéréo mâles (vert)
		Microphone	2 mini-connecteurs stéréo mâles (rose)
	Commutateur distant		1 mini-connecteur stéréo
Commutateurs	Port		1 bouton de commande
Voyants	Port sélectionné (Selected)		2 (vert)
Longueur de câble	Console		0,15 m
	Ordinateurs		0,6 m et 1,2 m
Émulation	Clavier		PS/2
Moniteur			2048 x 1536 à 75 Hz ; DDC2B
Intervalle de recherche			3, 5, 10, 20 secondes
Environnement	Température de fonctionnement		0 à 50 °C
	Température de stockage		-20 à 60 °C
	Humidité		HR de 0 à 80 %, sans condensation
Propriétés physiques	Carcasse		Plastique
	Poids		0.41 kg
	Dimensions (L x P x H)		8,45 x 3,40 x 2,13 cm

Komponenten A

1. Port-Auswahlschalter
2. LED-Anzeige Konsole 1
3. LED-Anzeigen Konsole 2
4. Konsolkabel
5. KVM-Kabel
6. Buchse für Port-Auswahlschalter

Systemvoraussetzungen

Konsole

- Ein VGA-, SVGA-, XGA-, oder Multisync-Monitor, der in der Lage ist, die höchste Auflösung darzustellen, die Sie auf einem der zu installierenden Computer verwenden möchten.
- Eine PS/2-Tastatur
- Eine USB-Maus
- Lautsprecher und Mikrofon (optional)

Computer

Auf den Computern, die mit dem System verbunden werden sollen, muss mindestens Folgendes installiert sein:
- Ein VGA-Grafikanschluss
- Ein 6-poliger Mini-DIN-Tastaturport (PS/2) und ein USB-Port Typ A
- Lautsprecher- und Mikrofonanschlussbuchsen (optional)

Installation B

! Schalten Sie alle zu installierenden Computer aus.

1. Verbinden Sie Tastatur, Monitor, Maus, Mikrofon und Lautsprecher mit den entsprechenden Buchsen am Ende des Konsolkabels. Die Buchsen sind farblich und mit einem Symbol gekennzeichnet.
   Hinweis: Schließen Sie zuerst die Tastatur und danach die Maus an.
   Hinweis: Der Mausanschluss (schwarz) ist ein USB-2.0-Port. Hier können Sie ein beliebiges USB-Gerät anschließen. Sogar ein Hub lässt sich verbinden, um darüber zahlreiche USB-Geräte anzuschließen.Dazu ist möglicherweise ein zusätzlicher Netzteil notwendig.
2. Verbinden Sie die USB-, Grafik-, Mikrofon- und Lautsprecherstecker des mitgelieferten KVM-Kabels mit den entsprechenden Ports der zu installierenden Computer.
3. Wenn Sie den Port-Auswahlschalter verwenden möchten, schließen Sie sein Kabel an die Buchse für den Port-Auswahlschalter auf der rechten Seite des Gerätes an.
   Hinweis: Der Switch kann auch nur per Hotkeys bedient werden, daher ist der Anschluss des Portauswahlschalters optional.
4. Schalten Sie Ihre Computer ein.
   Hinweis: Standardmäßig schaltet der Switch auf den ersten Computer um, der eingeschaltet wird.

Manuelle Portauswahl

Drücken Sie den Port-Auswahlschalter, um die KVM-Steuerung und die Audiosignale zwischen den beiden Computern umzuschalten. Daraufhin leuchtet die entsprechende Port-LED auf, um anzuzeigen, dass dieser Anschluss die Steuerung übernimmt.
Hinweis: Schalten Sie keine Ports um, solange ein USB-Gerät (Drucker, externes Laufwerk usw.) darauf zugreift. Eine Portumschaltung bewirkt eine Trennung des Gerätes. Zur unabhängigen USB-Umschaltung, siehe die USB KVMP-Switches auf unserer Webseite.

Portauswahl per Hotkey

Die Portumschaltung per Hotkey erfolgt grundsätzlich durch doppeltes Betätigen der Taste „Rollen". In den folgenden Tabellen werden die einzelnen Aktionen beschrieben, die über die verschiedenen Hotkeys aufgerufen werden können.
Hinweis: Standardmäßig wird die Hotkey-Steuerung über die Taste „Rollen" eingeleitet. Sie können aber anstelle auch die Taste „Strg" verwenden.

Hotkey-Übersichtstabelle

Hotkey	Aktion
[Rollen] [Rollen][Enter]	Schaltet die KVM-Steuerung und Tonsignalübertragung zwischen den beiden Anschlüsse um. Hinweis: Falls die KVM-Steuerung auf einen und die Tonübertragung auf den anderen Anschluss gelegt wurde, wird nur die KVM-Steuerung umgeschaltet.
[Rollen] [Rollen] [k] [Enter]	Schaltet nur die KVM-Steuerung um.
[Rollen] [Rollen] [s] [Enter]	Schaltet nur die Tonübertragung um.
[Rollen] [Rollen] [a] [Enter] [n]	Startet die automatische Umschaltung. Die KVM-Steuerung wird abwechselnd alle n Sekunden von einem Port auf den anderen umgeschaltet. Hinweis: Dabei steht n für die Wartezeit in Sekunden, bis auf den anderen Port umgeschaltet wird. Ersetzen Sie n durch ein Zahl zwischen 1 und 4, wenn Sie diese Hotkey-Tastenkombination verwenden. (Siehe die folgende Tabelle.)
[Rollen] [Rollen] [x] [Enter]	Legt die Hotkey-Steuerung von der Taste „Rollen" auf die Taste „Strg".

Tabelle Umschaltintervall

n	Sekunden
1	3 Sekunden
2	5 Sekunden (Standard)
3	10 Sekunden
4	20 Sekunden

Problemlösung

Neue Tastaturfunktionen reagieren nicht?

Sie haben eine neue Tastatur angeschlossen, während die Computer eingeschaltet waren. Daher konnte das Betriebssystem die neuen Tastaturfunktionen nicht initialisieren.
Starten Sie Ihre Computer neu, damit das Betriebssystem die neuen Funktionen erkennt.

Technische Daten

Funktion			Technische Spezifikationen
Computeranschlüsse			2
Portauswahl			Hotkey, Drucktaster
Anschlüsse	Konsol ports	Tastatur	1 x 6-polige Mini-DIN-Buchse Weiblein (violett)
		Bildschirm	1 x HDB-15 Weiblein (blau)
		Maus	1 x USB Typ A Weiblein (schwarz)
		Lautsprecher	1 x Mini-Stereo-Buchse, Weiblein (grün)
		Mikrofon	1 x Mini-Stereo-Buchse, Weiblein (pink)
	KVM-Ports	Tastatur	2 x 6-polige Mini-DIN-Buchse Männlein (violett)
		Bildschirm	2 x HDB-15 Male (blau)
		Maus	2 x USB Typ A Männlein (schwarz)
		Lautsprecher	2 x Mini-Stereo-Stecker, Männlein (grün)
		Mikrofon	2 x Mini-Stereo-Stecker, Männlein (pink)
	Fernverwaltung		1 x Mini-Stereo-Buchse
Schalter	Port		1 x Drucktaster
LED-Anzeigen	Ausgewählt		2 (grün)
Kabellänge	Konsole		0,15 m
	Computer		0,6 m, 1,2 m
Emulation	Tastatur		PS/2
Bildschirm			2048 x 1536 bei 75 Hz; DDC2B
Umschaltintervall			3, 5, 10, 20 Sekunden
Umgebung	Betriebstemperatur		0 - 50°C
	Lagertemperatur		-20 - 60°C
	Feuchtigkeit		0 -80% rel. Luftfeuchte, nicht kondensierend
Physische Eigenschaften	Gehäuse		Kunststoff
	Gewicht		0.41 kg
	Abmessungen (L x B x H)		8,45 x 3,40 x 2,13 cm

Componentes A

1. Conmutador de selección de puertos
2. Indicador LED del puerto 1
3. Indicadores LED del puerto 2
4. Cable de consola
5. Cables KVM
6. Conector del conmutador de selección de puertos

Requisitos del sistema

Consola

- Un monitor VGA, SVGA, XGA o Multisync capaz de representar la resolución más elevada que vaya a usar con cualquiera de los ordenadores a instalar.
- Un teclado PS/2
- Un ratón USB
- Altavoces y micrófono (opcionales)

Ordenadores

En cada ordenador que vaya a conectar al sistema se tienen que instalar los siguientes componentes:
- Un puerto gráfico VGA
- Un puerto mini-DIN de 6 patillas para teclado (PS/2) y un puerto USB tipo A
- Puertos para altavoces y micrófono (opcionales)

Instalación B

! Apague todos los ordenadores que vaya a conectar.

1. Enchufe el teclado, el monitor, el ratón, el micrófono y los altavoces a los conectores situados en un extremo del cable de consola. Los puertos llevan el código de color estándar, además de un icono para su identificación.
   Nota: conecte el teclado antes de conectar el ratón.
   Nota: el conector del ratón (negro) es un puerto USB 2.0 que admite cualquier periférico USB compatible. Incluso puede conectar un concentrador para instalar varios dispositivos USB. Para ello es posible que se requiera un adaptador de AC adicional.
2. Conecte los conectores USB, tarjeta gráfica, micrófono y altavoces de los cables KVM incluidos a los puertos correspondientes de cada uno de los ordenadores que quiera instalar.
3. Si desea utilizar el conmutador de selección de puertos, enchufe su cable al conector correspondiente, situado en el lado derecho de la unidad.
   Nota: Puede controlar el conmutador solamente a través de teclas de acceso directo. La conexión del conmutador de selección de puertos es opcional.
4. Encienda los ordenadores.
   Nota: por defecto, el conmutador establece la conexión con el primer ordenador encendido.

Selección manual de puertos

Pulse el conmutador de selección de puertos para alternar el control KVM y la transmisión de audio entre los dos ordenadores. Se iluminará el indicador LED de puerto correspondiente para indicar el puerto seleccionado.
Nota: No conmute de puerto mientras haya algún dispositivo USB (impresora, disco externo) accediendo a éste. La conmutación entre puertos lo desconectaría. Para una conmutación USB independiente, véanse los conmutadores USB KVMP en nuestra página Web.

Selección de puertos mediante teclas de acceso directo

Para seleccionar un puerto mediante teclas de acceso directo, primero debe pulsar dos veces la tecla Bloq Despl. Las tablas siguientes describen las acciones de cada combinación de teclas de acceso directo.
Nota: por defecto, la tecla de activación del acceso directo es la tecla Bloq Despl, pero puede también utilizar la tecla Ctrl en su lugar.

Sumario de las teclas de acceso directo

Teclas de acceso directo	Acción
[Bloq Despl] [Bloq Despl] [Intro]	Alterna el control KVM y la transmisión de audio entre los dos puertos. Nota: si el control KVM y la transmisión de audiose encuentran en puertos distintos, sólo se activa el control KVM.
[Bloq Despl] [Bloq Despl] [k] [Intro]	Sólo se activa el control KVM.
[Bloq Despl] [Bloq Despl] [s] [Intro]	Sólo se activa el control audio.
[Bloq Despl] [Bloq Despl] [a] [Intro] [n]	Inicia la conmutación automática. El control KVM pasa cíclicamente de un puerto a otro cada n segundos. Nota: la letra n representa el intervalo de tiempo (en segundos) que transcurre antes de pasar de un puerto a otro. Sustituya la letra n por un número entre 1 y 4 al teclear la combinación de teclas de acceso directo (véase la tabla siguiente).
[Bloq Despl] [Bloq Despl] [x] [Intro]	Alterna la tecla de activación del acceso directo entre [Bloq Despl] y [Ctrl].

Tabla de intervalos de conmutación

n	Segundos
1	3 segundos
2	5 segundos (por defecto)
3	10 segundos
4	20 segundos

Solución de problemas

Las nuevas funciones del teclado no responden?

Ha conectado un nuevo teclado sin apagar previamente los ordenadores, lo que impidió al sistema operativo iniciar correctamente las nuevas funciones del teclado.

Reinicie los ordenadores de manera que el sistema operativo pueda detectar las nuevas funciones.

Especificaciones

Función			Especificaciones
Conexiones para ordenador			2
Selección de puertos			Tecla de acceso directo, botón
Conectores	Puertos de consola	Teclado	1 mini-DIN hembra de 6 patillas (violeta)
		Monitor	1 HDB-15 hembra (azul)
		Ratón	1 conector USB hembra de tipo A (negro)
		Altavoces	1 conector mini estéreo hembra (verde)
		Micrófono	1 conector mini estéreo hembra (rosa)
	Puertos KVM	Teclado	2 mini-DIN machos de 6 patillas (violeta)
		Monitor	2 HDB-15 Male (azul)
		Ratón	2 conectores USB machos de tipo A (negro)
		Altavoces	2 conectores mini estéreo machos (verde)
		Micrófono	2 conectores mini estéreo machos (rosa)
	Conmutador remoto		1 conector mini estéreo
Conmutadores	Puerto		1 botón
Indicadores LED	Puerto seleccionado		2 (verde)
Longitud del cable	Consola		0,15 m
	Ordenadores		0,6 m y 1,2 m
Emulación	Teclado		PS/2
Monitor			2048 x 1536 a 75Hz; DDC2B
Intervalo de conmutación			3, 5, 10, 20 segundos
Entorno	Temperatura de funcionamiento		0 a 50 °C
	Temperatura de almacenamiento		-20 a 60 °C
	Humedad		0 a 80% HR, sin condensar
Propiedades físicas	Carcasa		Plástico
	Peso		0.41 kg
	Dimensiones (L x An x Al)		8,45 x 3,40 x 2,13 cm

Online Registration

International:
http://support.aten.com

North America:
http://www.aten-usa.com/product_registration

Technical Phone Support

International:
886-2-86926959

North America:
1-888-999-ATEN **(ATEN TECH)**
1-732-356-1703 **(ATEN NJ)**

The following contains information that relates to China:

部件名称	有毒有害物质或元素					
	铅	汞	镉	六价铬	多溴联苯	多溴二苯醚
电器部件	●	○	○	○	○	○
机构部件	○	○	○	○	○	○

○: 表示该有毒有害物质在该部件所有均质材料中的含量均在SJ/T 11363-2006规定的限量要求之下。
●: 表示符合欧盟的豁免条款，但该有毒有害物质至少在该部件的某一均质材料中的含量超出SJ/T 11363-2006的限量要求。
×: 表示该有毒有害物质至少在该部件的某一均质材料中的含量超出SJ/T 11363-2006的限量要求。

A Components

1. Port Selection Switch
2. Port 1 LED
3. Port 2 LED
4. Console Cable
5. KVM Cables
6. Remote Selection Switch Jack

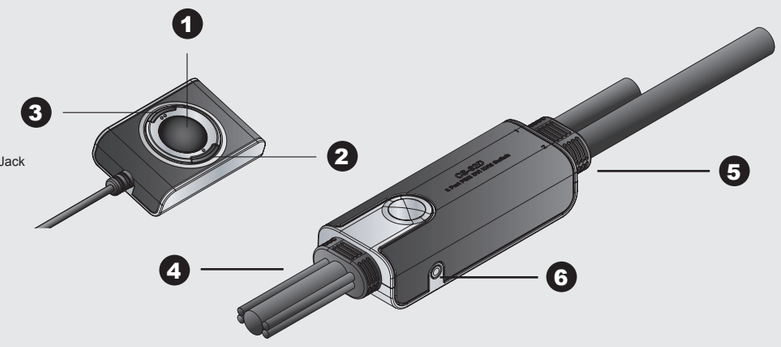

B CS52A Installation Diagram

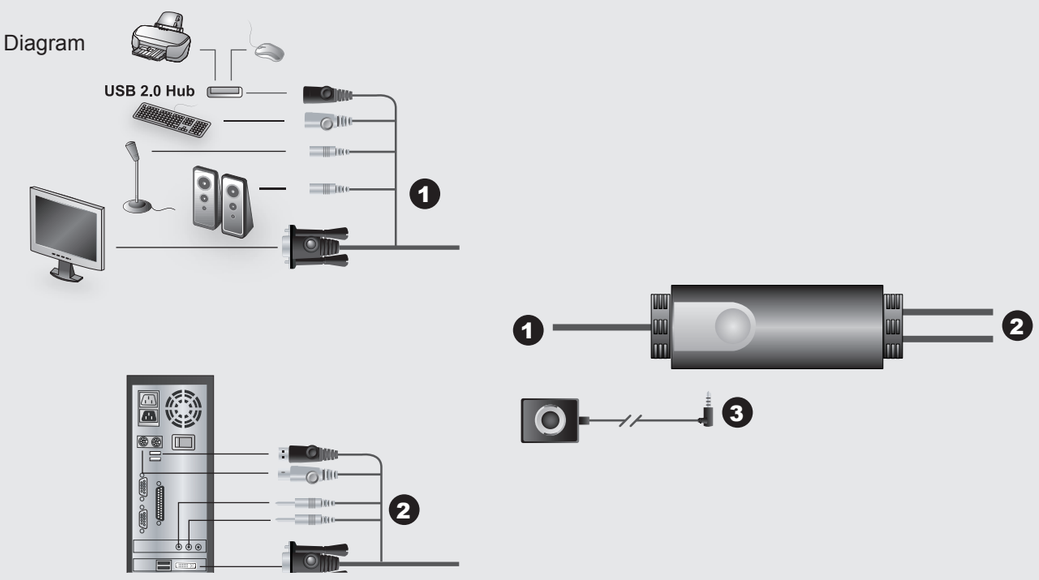

CS52A 2-Port Hybrid KVM Switch con audio www.aten.com

Componenti A

1. Interruttore di selezione porta.
2. LED porta 1.
3. LED porta 2.
4. Cavetto della consolle.
5. Cavetti KVM.
6. Jack interruttore di selezione porta.

Requisiti di sistema

Consolle

• Un monitor VGA, SVGA, XGA o Multisync, con la più alta risoluzione fra quelle utilizzate dai computer collegati
• Una tastiera PS/2
• Un mouse USB
• Altoparlanti e microfono (opzionale)

Computer

Su ogni computer da collegare al sistema deve essere installato il seguente equipaggiamento:
• Una porta video VGA
• Una porta per tastiera (tipo PS/2) a 6-pin mini-DIN, e una porta USB tipo A
• Porte altoparlante e microfono (opzionale)

Installazione B

! Assicurarsi che l'alimentazione a tutti i computer parte dell' installazione sia spenta!

1. Collegare tastiera, monitor, mouse, microfono e altoparlanti nei rispettivi connettori in fondo al cavo della consolle. Le porte sono dotate di un codice colore con icona di identificazione.
   Nota: Connettere la tastiera prima di collegare il mouse.
   Nota: Il connettore per il mouse (nero) è in realtà una porta USB 2.0 e può accettare qualsiasi periferica USB compatibile. Potete anche collegare un hub per azionare più dispositivi USB. Potrebbe essere necessario un ulteriore alimentatore.
2. Collegare i connettori USB, del video, del microfono e degli altoparlanti dei cavi KVM alle rispettive porte sui computer che si stanno installando.
3. Se si decide di utilizzare l'interruttore di selezione delle porte, collegare il cavo nel jack dell'interruttore di selezione delle porte, posizionato sul lato destro dell'unità.
   Nota: L'interruttore può essere comandato solo tramite tasti di scelta rapida, quindi la connessione dell'interruttore di selezione delle porte è opzionale
4. Accendere i computer.
   Nota: Come impostazione predefinita l'interruttore si collega con il primo computer che viene acceso.

Selezione manuale delle porte

Premere il pulsante di selezione delle porte per scambiare l'attenzione KVM e Audio tra i due computer. Il LED della porta si accende per indicare che l'attenzione è sulla porta corrispondente.
Nota: non spostarsi da una porta all'altra mentre è in funzione un dispositivo USB (stampante, drive esterno, ecc.). Lo spostamento fra le porte interromperà l'operazione in corso. Per spostamenti indipendenti dall'USB, consultare la sezione "USB KVMP switches" (switch KVMP USB) sul nostro sito.

Selezione delle porte tramite tasto di scelta rapida

Tutti gli interruttori delle porte a scelta rapida vengono attivati toccando il tasto di blocco di scorrimento due volte. La tabella sotto descrive le azioni che ciascun tasto di scelta rapida esegue.
Nota: Il tasto predefinito di richiamo dei tasti di scelta rapida è il tasto di blocco di scorrimento, ma potete anche selezionare invece il tasto Ctrl .

Tabella di riepilogo dei tasti di scelta rapida

Tasto di scelta rapida	Azione
[Blocc Scorr] [Blocc Scorr] [Invio]	Scambia l'attenzione KVM e Audio tra le due porte. Nota: Se l'attenzione KVM e Audio è su due porte diverse, viene scambiata solo l'attenzione KVM.
[Blocc Scorr] [Blocc Scorr] [k] [Invio]	Scambia solo l'attenzione KVM.
[Blocc Scorr] [Blocc Scorr] [s] [Invio]	Scambia solo l'attenzione audio.
[Blocc Scorr] [Blocc Scorr] [a] [Invio] [n]	Avvia la scansione automatica. L'attenzione KVM passa da una porta all'altra a intervalli di n secondi. Nota: Il valore n rappresenta il numero di secondi di attenzione su una porta prima di passare alla successiva. Sostituire n con un numero tra 1 e 4 quando si inserisce la combinazione di tasti di scelta rapida . (Vedere la tabella sotto.)
[Blocc Scorr] [Blocc Scorr] [x] [Invio]	Scambia il tasto di richiamo della scelta rapida tra il tasto [Blocc Scorr] e il tasto [Ctrl].

Tabella degli intervalli di scansione

n	Sec.
1	3 sec.
2	5 sec. (predefiniti)
3	10 sec.
4	20 sec.

Risoluzione dei problemi

Le nuove funzioni di tastiera non funzionano?

Avete collegato una tastiera nuova con i computer in funzione, quindi il sistema operativo non è stato in grado di inizializzare le funzioni della tastiera.
Riavviare i computer affinché il sistema operativo possa riconoscere le nuove funzioni.

Specifiche tecniche

Funzione			Specifiche
Connessione al computer			2
Selezione della porta			Tasto di scelta rapida, pulsante
Connettori	Porte di collegamento alla console	Tastiera	1 x 6-pin mini-DIN femmina (Viola)
		Video	1 x HDB-15 femmina (Blu)
		Mouse	1 x USB tipo A femmina (Nero)
		Altoparlante	1 connettore femmina per la cuffia stereo (verde)
		Microfono	1 connettore femmina per la cuffia stereo (rosa)
	Porte KVM	Tastiera	2 x 6-pin mini-DIN maschio (Viola)
		Video	2 x HDB-15 Male (Blu)
		Mouse	2 x USB tipo A maschio (Nero)
		Altoparlante	2 x spinotti mini stereo maschio (Verde)
		Microfono	2 x spinotti mini stereo maschio (Rosa)
	Interruttore in remoto		1 x jack mini stereo
Interruttori	Porta,		1 x pulsante
LED	Selezionato		2 (Verde)
Lunghezza del cavo	Consolle		0,15m
	Computer		0,6m, 1,2m
Emulazione	Tastiera		PS/2
Video			2048 x 1536 @ 75Hz; DDC2B
Intervallo di scansione			3, 5, 10, 20 Secondi
Ambiente	Temperatura di esercizio		0 - 50˚C
	Temperatura di conservazione		-20 - 60˚C
	Umidità		0 - 80% RH, senza condensa
Proprietà fisiche	Scatola		Plastica
	Peso		0.41 kg
	Dimensioni (L x P x A)		8,45 x 3,40 x 2,13 cm

CS-52A オーディオ対応 2ポートハイブリッドKVMスイッチ www.aten.comサポートお問合せ窓口：03-5323-7178

コンポーネンツ A

1. ポート選択スイッチ
2. ポート1 LED
3. ポート2 LED
4. コンソールケーブル
5. KVMケーブル
6. ポート選択スイッチジャック

必要システム環境

コンソール

• 接続するコンピュータの解像度に適したVGA、SVGA、XGAまたはマルチシンク対応モニタ
• PS/2 マウス
• USBキーボード
• スピーカーおよびマイクロフォン (オプション)

コンピュータ

接続するコンピュータが以下の条件を満たしている必要があります。
• VGA出力ビデオポート
• ミニDIN6ピン (PS/2) キーボードポートおよびUSB タイプAポート
• スピーカーおよびマイクロフォンジャック (オプション)

ハードウェアセットアップ B

注意！接続するすべてのデバイスの電源がオフになっていることを確認してください。

1. コンソールとして使用するPS/2キーボード・PS/2マウス・VGA対応ディスプレイ・マイクロフォン・スピーカーを、コンソールケーブルの適切なコネクタに接続してください。コネクタには接続するデバイスがアイコン表示されています。
   注意: キーボードを先に接続してから、マウスを接続してください。
   注意: マウスコネクタ（ブラック）はUSB 2.0対応ポートで、マウス以外の任意の周辺機器を接続することが可能です。USBハブを接続して、複数の周辺機器を接続することも可能です。こちらは、別途アダプタが必要となる場合がございます。
2. ポート選択スイッチを使用する場合は、製品本体側面のポート選択スイッチジャックに接続してください。
   注意: CS52A KVMスイッチは、ホットキーで接続したコンピュータを切り替えることが可能ですので、ポート選択スイッチはオプション扱いです。
3. 接続したコンピュータの電源をオンにしてください。
   注意: デフォルトでは、最初に電源がオンになったコンピュータが選択されます。

手動によるポート切替

ポート選択スイッチを押すたびに、KVMとオーディオ選択が接続された2台のコンピュータ間で交互に切り替わります。現在選択されているポートは、ポートLEDによって表示されます。
注意：USBデバイス（プリンター、外付ハードディスク等）の動作中にポートの切替を行うと、USBデバイスの動作を中止してしまうことがあるので、ポートの切替は行わないでください。USBポートの独立切替については、弊社ウェブサイトのUSB KVMPスイッチをご覧ください。

ホットキーによるポート切替

ホットキーによるすべての操作は、[Scroll Lock]キーを2度押し → [特定のキー]という入力です。ホットキー操作の詳細は下表をご覧ください。
注意: ホットキーのデフォルト設定は[Scroll Lock]キーとなっていますが、[Ctrl]キーに変更することも可能です。

ホットキー詳細

ホットキー操作	内容
[Scroll Lock] [Scroll Lock] [Enter]	KVMおよびオーディオ選択を接続された2台のコンピュータ間で交互に切り替えます。 注意: もしKVMとオーディオが異なるポートで選択されている場合は、KVM選択のみを切り替えます。
[Scroll Lock] [Scroll Lock] [k] [Enter]	KVM選択のみを切り替えます。
[Scroll Lock] [Scroll Lock] [s] [Enter]	オーディオ選択のみを切り替えます。
[Scroll Lock] [Scroll Lock] [a] [Enter] [n]	オートスキャンを開始します。KVM選択が、3～20秒間隔で自動的に切り替わります。 注意: nはオートスキャン間隔を選択する数字（1～4）を入力します。 各設定の詳細は下表をご覧ください。
[Scroll Lock] [Scroll Lock] [x] [Enter]	ホットキー開始のキーを [Scroll Lock]から[Ctrl]キーに切り替えます。この操作をする度に交互に切り替わります。

スキャンインターバル

n	秒
1	3 秒
2	5 秒（初期設定値）
3	10 秒
4	20 秒

トラブルシューティング

キーボードが使用できない?

コンピュータが起動した後に新たにキーボードを接続した場合は、オペレーティングシステムがキーボードデバイスの検出に失敗します。

この場合はキーボードを接続したままコンピュータを再起動してください。
再起動後に新たにデバイスが検出され、キーボードが認識されます。

仕様

機能			仕様
コンピュータ接続数			2
ポート切替方法			ホットキー、プッシュボタン
コネクタ	コンソール側	キーボード	1 x ミニDIN6ピン メス (パープル)
		モニタ	1 x HDB-15 Female (ブルー)
		マウス	1 x USBタイプA メス (ブラック)
		スピーカー	1 x ミニステレオジャック (グリーン)
		マイクロフォン	1 x ミニステレオジャック (ピンク)
	コンピュータ側	キーボード	2 x ミニDIN6ピン　オス (パープル)
		モニタ	2 x HDB-15 Male (ブルー)
		マウス	2 x USBタイプA　オス (ブラック)
		スピーカー	2 x ミニステレオプラグ　オス (グリーン)
		マイクロフォン	2 x ミニステレオプラグ　オス(ピンク)
	リモートスイッチ		1 x ミニステレオジャック
スイッチ	ポート選択		1 x プッシュボタン
LED	選択ポート		2 (グリーン)
ケーブル長	コンソール側		0.15m
	コンピュータ側		0.6m, 1.2m
エミュレーション	キーボード		PS/2
VGA解像度			2,048 x 1,536 @ 75Hz; DDC2B準拠
スキャンインターバル			3, 5, 10, 20秒
使用環境	動作温度		0 - 50˚C
	保管温度		-20 - 60˚C
	湿度		0 - 80% RH, 結露なきこと
本体	ケース材料		プラスチック
	重量		0.41 kg
	サイズ(W x D x H)		8.45 x 3.40 x 2.13 cm

CS52A 2-포트 오디오 지원의 Hybrid KVM 스위치 www.aten.com Phone: 02-467-6789

제품 구성 A

1. 포트선택 스위치
2. 포트 1 LED
3. 포트 2 LED
4. 콘솔케이블
5. KVM 케이블
6. 포트선택 스위치 잭

시스템 요구사항

콘솔

• VGA, SVGA, XGA, 또는 설치하는 장비의 높은 해상도를 지원하는 멀티씽크 모니터.
• PS/2 타입 키보드
• USB 타입 마우스
• 스피커와 이어폰(선택사양)

컴퓨터

다음 장비들은 시스템에 연결할 각 컴퓨터에 반드시 설치되어야 합니다.
• VGA 비디오 포트
• 6-핀 mini-DIN (PS/2 타입) 키보드 포트와. 타입A USB 포트와.
• 스피커와 이어폰 포트(선택사양)

설치방법 B

설치하려는 모든 컴퓨터의 전원을 반드시 해제하십시오.
1. 우선 키보드, 모니터, 마우스, 이어폰과 스피커를 콘솔케이블의 적합한 커넥터로 연결하십시오. 각 포트는 쉽게 구별하기 위하여 색과 아이콘으로 구분되어 있습니다.
   주의: 키보드를 마우스보다 먼저 연결하셔야 합니다.
   주의: 마우스 커넥터(흑색)는 USB 2.0 포트이며, USB에 적합한 보조장치도 사용 가능합니다. 또한 멀티 USB 허브장치도 사용 가능합니다. 본 제품은 별도 전원 연결을 필요로 할 수 있습니다.
2. 제공하는 KVM케이블의 USB, 비디오, 마이크로 폰 및 스피커 커넥터를 설치 하고자 하는 컴퓨터의 각 포트에 연결한다.
3. 포트선택 스위치를 사용할 경우 케이블을 장치의 오른쪽에 있는 포트선택스위치 잭으로 연결하십시오.
   주의: 포트선택스위치는 선택사양이므로 스위치는 핫키운용 시에만 작동됩니다.
4. 컴퓨터의 전원을 연결하십시오.
   주의: 스위치 연결의 초기값은 전원이 연결된 최초 컴퓨터로 되어 있습니다.

수동 포트선택

포트선택버튼을 눌러 두 대 컴퓨터 사이의 KVM과 오디오 포커스를 선택하십시오. 각 포트의 포트 LED등은 선택된 포트를 표시합니다.

주의: 주의: USB 디바이스(프린터, 외장형 드라이버 등등) 가 사용 중일 때, 포트를 변경하지 마시오. 포트 변경 시 사용이 중단 됨.
독립적인 USB 사용 포트 선택은 에이텐 웹 페이지의 USB KVMP을 참조하시기 바랍니다.

핫키 포트선택

핫키 포트스위치에서 초기작동은 Scroll Lock 키를 두 번 눌러 시작합니다. 다음 표는 각 핫키의 운영방법과 기능이 설명되어 있습니다.
주의: 핫키 불러오기의 초기값은 Scroll Lock 키로 되어 있으며, 사용자의 편의를 위해 Ctrl 키를 대신 지정할 수 있습니다.

핫키 요약표

핫키	기능
[Scroll Lock] [Scroll Lock] [Enter]	두 컴퓨터 사이의 KVM과 오디오 포커스를 선택합니다. 주의: KVM과 오디오 포커스가 각각 다른 포트에 있을 경우 KVM 포커스만 선택됩니다.
[Scroll Lock] [Scroll Lock] [k] [Enter]	KVM 포커스만 선택합니다.
[Scroll Lock] [Scroll Lock] [s] [Enter]	오디오 포커스만 선택합니다.
[Scroll Lock] [Scroll Lock] [a] [Enter] [n]	오토스캔을 시작하며, 각 포트와의 KVM 포커스 전환은 n 간격으로 지정됩니다. 주의: 각 포트에 머무르는 간격을 숫자 n 으로 지정합니다. 이때 n은 1에서 4까지의 숫자로 되어 있으며, 아래 스캔간격 표를 참조하여 지정하십시오.
[Scroll Lock] [Scroll Lock] [x] [Enter]	핫키 불러오기 키를 [Scroll Lock]키와 [Ctrl]키 중에서 선택합니다.

스캔간격 참조표

n	초간
1	3 초간
2	5 초간 (5초 간격으로 설정되어 있음)
3	10 초간
4	20 초간

사용상의 문제해결

새로 추가하는 키보드의 기능이 작동되지 않을 수 있습니다?

사용자가 컴퓨터작업 중에 새로 키보드를 연결할 경우 운영시스템에서 추가된 키보드의 초기화작업 실패로 인하여 작동되지 않습니다.
이때 운영시스템에서 새 키보드의 기능인식을 위해 컴퓨터를 재시동 하십시오.

제품사양

기능			제품사양
컴퓨터 연결			2 대
포트선택			핫키, 누름버튼
커넥터	콘솔 포트	키보드	1 x 6-핀 Mini-DIN 암(보라색)
		비디오	1 x HDB-15 Female (파란)
		마우스	1 x USB 타입 암(흑색)
		스피커	1 x 미니 스테레오잭 암(녹색)
		이어폰	1 x 미니 스테레오잭 암(분홍색)
	KVM 포트	키보드	2 x 6-핀 Mini-DIN 수(보라색)
		비디오	2 x HDB-15 Male (파란)
		마우스	2 x USB 타입 수 (흑색)
		스피커	2 x 미니 스테레오플러그 수(녹색)
		이어폰	2 x 미니 스테레오플러그 수(분홍색)
	리모트 스위치		1 x 미니 스테레오 잭
스위치	포트		1 x 누름버튼
LED	선택		2 (녹색)
케이블길이	콘솔		0.15m
	컴퓨터		0.6m, 1.2m
에뮬레이션	키보드		PS/2
비디오			2048 x 1536 @ 75Hz; DDC2B
스캔간격			3, 5, 10, 20초 간격
사용환경	작동온도		0 - 50˚C
	저장온도		-20 - 60˚C
	습도		0 - 80% RH, Non-콘덴싱
외관 특성	외장		플라스틱
	무게		0.41 kg
	제품크기 (L x W x H)		8.45 x 3.40 x 2.13 cm

CS52A 2端口双接口音訊KVM切換器 www.aten.com 電話支持：010-51601602

組成組件 A

1. 连接端口选择按键
2. 连接端口1 LED指示灯
3. 连接端口2 LED指示灯
4. 控制端线材
5. 电脑端线材
6. 连接端口选择按键插孔

系统需求

控制端

• 一组 VGA, SVGA, XGA或MultiSync的显示器，该显示器可支持安装架构下任何电脑
将使用的最高分辨率
• 一组PS/2接口键盘
• 一组USB接口鼠标
• 喇叭與麥克風 (此為选择性的)

电脑

于欲连接的各组电脑上，須配備如下:
• 一组VGA視訊连接端口
• 一组6-pin mini-DIN (PS/2接口)键盘连接端口，及一组USB Type A连接口
• 喇叭與麥克風连接端口(此為选择性的)

硬件安装 B

! 请确认所有欲连接电脑之电源皆已关闭!

1.将键盘、屏幕、鼠标、麥克風与喇叭，插至控制端连接線上所對應的连接端口，每個连接端口皆有其相對應的顏色，并标有圖标标志以指示之
   注意: 必須先插入键盘后才插入鼠标。
   注意: 此鼠标连接端口(黑)为USB 2.0规格，其可接受任何与USB兼容的外围设备，您可连接一组USB集线器，以使用更多与USB兼容的设备。HUB可能需要接上額外的电源变压器。
2.将电脑端连接线上的键盘、屏幕、鼠标、麥克風与喇叭接頭，分別連接至欲安装电脑上相對應的连接端口。
3.如果您选择使用连接端口选择按键，請将外接式连接端口选择按键线材插入机体右方的插孔
   注意:本切換器提供热键功能以切換选择连接端口，因此外接式切換按键為选择性的。
4.開啟电脑电源
   注意:本切換器預設连接至第一台激活电源的电脑

手动式连接端口选择

按下连接端口选择按键，以于两台电脑間切換选择控制端所使用的电脑与音效，其连接端口的LED指示灯，將會亮起以指示其相對應的连接端口已被鎖定。

注意:当使用USB外围设备时（如正在使用打印机打印,或正在使用外接式硬盘存取数据），请勿进行切換功能，否則会导致原来使用USB外围的动作被中断．如您需要KVM和USB外围设备具有异步切換的功能，可参考ATEN网站上USB KVMP系列产品。

热键连接端口选择

所有热键執行，皆須先按下[Scroll Lock]兩次，而每組热键所執行的功能如下表所示:
注意: 預設的热键激活鍵為Scroll Lock ，但您可选择Ctrl 取代之。

热键一览表:

热键	功能
[Scroll Lock] [Scroll Lock] [Enter]	于兩個连接端口間，一起切換选择电脑与音訊來源 注意: 如果电脑与音訊來源于不同连接端口，將只切換电脑來源。
[Scroll Lock] [Scroll Lock] [k] [Enter]	只选择电脑切換。
[Scroll Lock] [Scroll Lock] [s] [Enter]	只选择音訊切換。
[Scroll Lock] [Scroll Lock] [a] [Enter] [n]	激活自動扫瞄功能，并以n相對的秒數，循环地掃瞄每個连接端口 。 注意: 此n為秒數的號碼，為切換后停留于该埠的時間，于輸入热键組合時，n可以為1到4。(請參閱下表)
[Scroll Lock] [Scroll Lock] [x] [Enter]	切換热键激活鍵為[Scroll Lock]或[Ctrl]鍵秒

扫瞄区间

n	秒
1	3 秒
2	5 秒 (默认值)
3	10 秒
4	20 秒

疑难排除

新键盘功能无法运作?

當於电脑運作時插入新键盘，因此操作系統無法支持的最新的键盘功能重新開啟电脑，如此操作系統即可辨視該键盘的新功能

产品规格表

功能			规格
电脑连接數			2
连接端口选择			热键，按鍵
接口	控制端连接端口	键盘	1 x 6-pin Mini-DIN 母头 (紫)
		屏幕	1 x HDB-15 母頭(蓝)
		鼠标	1 x USB Type A 母头(黑)
		喇叭	1 x Mini Stereo Jack 母头 (綠)
		麥克風	1 x Mini Stereo Jack 母头 (粉紅)
	电脑端连接端口	键盘	2 x 6-pin Mini-DIN 公头 (紫)
		屏幕	2 x HDB-15 公头(蓝)
		鼠标	2 x USB Type A 公头(黑)
		喇叭	2 x Mini Stereo Plug 公头 (綠)
		麥克風	2 x Mini Stereo Plug 公头 (粉紅)
	外接式按键		1 x Mini Stereo 插孔
開關	连接端口		1 x 按鍵
LED 指示灯	已选择		2 (綠)
线材長度	控制端		0.15公尺
	电脑端		0.6公尺, 1.2公尺
仿真方式	键盘		PS/2
視訊分辨率			2048 x 1536 @ 75Hz; DDC2B
扫描区间			3, 5, 10, 20 秒
作业环境	操作溫度		0 - 50ºC
	储存溫度		-20 - 60ºC
	湿度		0 - 80% RH, 无凝結
型体特性	外殼		塑料
	重量		0.41 kg
	尺寸 (長 x 寬 x 高)		8.45 x 3.40 x 2.13 公分

CS52A 2埠雙介面音訊KVM切換器 www.aten.com 技術服務專線：02-8692-6959

組成元件 A

1. 連接埠選擇按鍵
2. 連接埠1 LED指示燈
3. 連接埠2 LED指示燈
4. 控制端線材
5. 電腦端線材
6. 連接埠選擇按鍵插孔

系統需求

控制端

• 一組 VGA, SVGA, XGA或MultiSync的顯示器，該顯示器可支援安裝架構下任何電腦將使用的最高解析度
• 一組PS/2介面鍵盤
• 一組USB介面滑鼠
• 喇叭與麥克風（此為選擇性的）

電腦

於欲連接的各組電腦上，須配備如下:
• 一組VGA視訊連接埠
• 一組6-pin mini-DIN (PS/2介面)鍵盤連接埠，及一組USB Type A連接埠
• 喇叭與麥克風連接埠(此為選擇性的)

硬體安裝 B

! 請確認所有欲連接電腦之電源皆已關閉!

1. 將鍵盤、螢幕、滑鼠、麥克風與喇叭，插至控制端連接線上所對應的連接埠，每個連接埠皆有其相對應的顏色，並標有圖示標誌以指示之
   注意: 必須先插入鍵盤後才插入滑鼠。
   注意: 此滑鼠連接埠(黑)為USB 2.0規格，其可接受任何與USB相容的週邊裝置，您可連接一組USB集線器，以使用更多與USB相容的裝置。HUB可能需要接上額外的電源變壓器。
2. 將電腦端連接線上的鍵盤、螢幕、滑鼠、麥克風與喇叭連接頭，分別連接至欲安裝電腦上相對應的連接埠。
3. 如果您選擇使用連接埠選擇按鍵，請將外接式連接埠選擇按鍵線材插入機體右方的插孔
   注意: 本切換器提供熱鍵功能以切換選擇連接埠，因此外接式切換按鍵為選擇性的。
   4. 開啟電腦電源
   注意: 本切換器預設連接至第一台啟動電源的電腦

手動式連接埠選擇

按下連接埠選擇按鍵，以於兩台電腦間切換選擇控制端所使用的電腦與音效，其連接埠的LED指示燈，將會亮起以指示其相對應的連接埠已被鎖定。
注意:當使用USB週邊裝置時（如正在使用印表機列印,或正在使用外接式硬碟存取資料），請勿進行切換功能，否則會導致原來使用USB週邊的動作被中斷．如您需要KVM和USB週邊設備具有非同步切換的功能，可參考ATEN網站上USB KVMP系列產品。

熱鍵連接埠選擇

所有熱鍵執行，皆須先按下[Scroll Lock]兩次，而每組熱鍵所執行的功能如下表所示:
注意: 預設的熱鍵啟動鍵為Scroll Lock ，但您可選擇Ctrl 取代之。

熱鍵一覽表:

熱鍵	功能
[Scroll Lock] [Scroll Lock] [Enter]	於兩個連接埠間，一起切換選擇電腦與音訊來源　注意: 如果電腦與音訊來源於不同連接埠，將只切換電腦來源。
[Scroll Lock] [Scroll Lock] [k] [Enter]	只選擇電腦切換。
[Scroll Lock] [Scroll Lock] [s] [Enter]	只選擇音訊切換。
[Scroll Lock] [Scroll Lock] [a] [Enter] [n]	啟動自動掃瞄功能，並以n相對的秒數，循環地掃瞄每個連接埠。 注意: 此n為秒數的號碼，為切換後停留於該埠的時間，於輸入熱鍵組合時，n可以為1到4。(請參閱下表)
[Scroll Lock] [Scroll Lock] [x] [Enter]	切換熱鍵啟動鍵為[Scroll Lock]或[Ctrl]鍵

掃瞄區間表

n	秒
1	3 秒
2	5 秒（預設值）
3	10 秒
4	20 秒

疑難排除

新鍵盤功能無法運作?

當於電腦運作時插入新鍵盤，因此操作系統無法支援的最新的鍵盤功能重新開啟電腦，如此操作系統即可辨識該鍵盤的新功能

產品規格表

功能			規格
電腦連接數			2
連接埠選擇			熱鍵, 按鍵
介面	控制端連接埠	鍵盤	1 x 6-pin Mini-DIN 母頭（紫）
		螢幕	1 x HDB-15 母頭(藍)
		滑鼠	1 x USB Type A 母頭(黑)
		喇叭	1 x Mini Stereo Jack 母頭（綠）
		麥克風	1 x Mini Stereo Jack 母頭（粉紅）
	電腦端連接埠	鍵盤	2 x 6-pin Mini-DIN 公頭（紫）
		螢幕	2 x HDB-15 公頭(藍)
		滑鼠	2 x USB Type A 公頭（黑）
		喇叭	2 x Mini Stereo Plug 公頭（綠）
		麥克風	2 x Mini Stereo Plug 公頭（粉紅）
	外接式按鍵		1 x Mini Stereo 插孔
開關	連接埠		1 x 按鍵
LED指示燈	已選擇		2（綠）
線材長度	控制端		0.15公尺
	電腦端		0.6公尺, 1.2公尺
模擬方式	鍵盤		PS/2
視訊解析度			2048 x 1536 @ 75Hz; DDC2B
掃瞄區間			3, 5, 10, 20 秒
作業環境	操作溫度		0 - 50ºC
	儲存溫度		-20 - 60ºC
	濕度		0 - 80% RH, 無凝結
型體特性	外殼		塑膠
	重量		0.41 kg
	尺寸（長 x 寬 x 高）		8.45 x 3.40 x 2.13 公分