CS74E

4埠多電腦切換器

CS74E 為內建3合一(鍵盤/滑鼠/影像)SPHD-15介面的KVM切換器，可借由單一控制端控管4台伺服器電腦主機。

連線示意圖

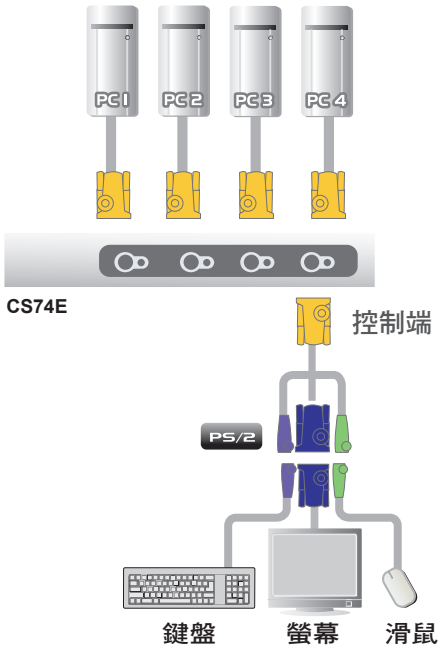

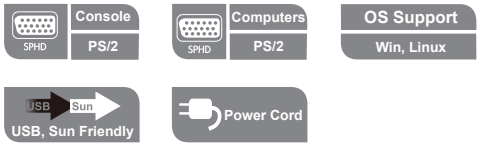

功能特性

- 單一控制端控管4台伺服器電腦主機- 無需外接電源。
- 安裝容易-無需其他軟體，只需將線材接續至電腦，即可完成。
- 電源自動偵測，可自動地切換至第一台已啟動電源的電腦。
- 自動掃描功能可提供使用者方便地監控電腦操作。
- 支援Microsoft IntelliMouse及標準的滾輪滑鼠。
- 支援超高視訊品質-視訊解析度可達2048x1536；且支援DDC2B功能。
- 無須外接電源。
- 可支援作業系統:Windows 2000、Windows XP、Windows Vista、Windows 7、LINUX 及 FreeBSD。

產品規格

功能			CS74E
電腦連接數			4
電腦切換選擇			按鍵、熱鍵
連接介面	控制端	鍵盤 螢幕 滑鼠	1 x SPHD-15 公頭 (黃)
	電腦端	鍵盤 螢幕 滑鼠	4 x SPHD-15 母頭 (黃)
	電源		1 x DC 插孔 (備用)
LED 指示燈	已選擇		4 (綠)
模擬方式	鍵盤 滑鼠		PS/2
視訊解析度			2048 x1536@60Hz, DDC2B
掃描區間			5 秒
耗電量			DC 9V, 1.35W
使用環境	操作溫度		0˚C- 50˚C
	儲存溫度		-20 ˚C- -60˚C
	濕度		0-80% RH, 無凝結
機體屬性	外殼		金屬
	重量		0.488公斤
	尺寸 (長 x 寬 x 高)		20.0 x 8.0 x 2.5公分

*上述規格與圖片僅供參考，宏正自動科技保留修改之權利

ATEN
www.aten.com.tw
宏正自動科技股份有限公司
221 台北縣汐止市大同路二段125號3樓
電話: 02-8692-6969 傳真: 02-8692-6926 E-mail: taiwan@aten.com 客服專線：0800-289-663 Skype網路服務專線：atensupport1

© Copyright 2010 ATEN® International Co., Ltd. All brand names and trademarks are the registered property of their respective owners.

2010. Version 1.0